BADU®Porpoise

Self-priming circulation pumps
Selfvoorvoersirkulasiepompe

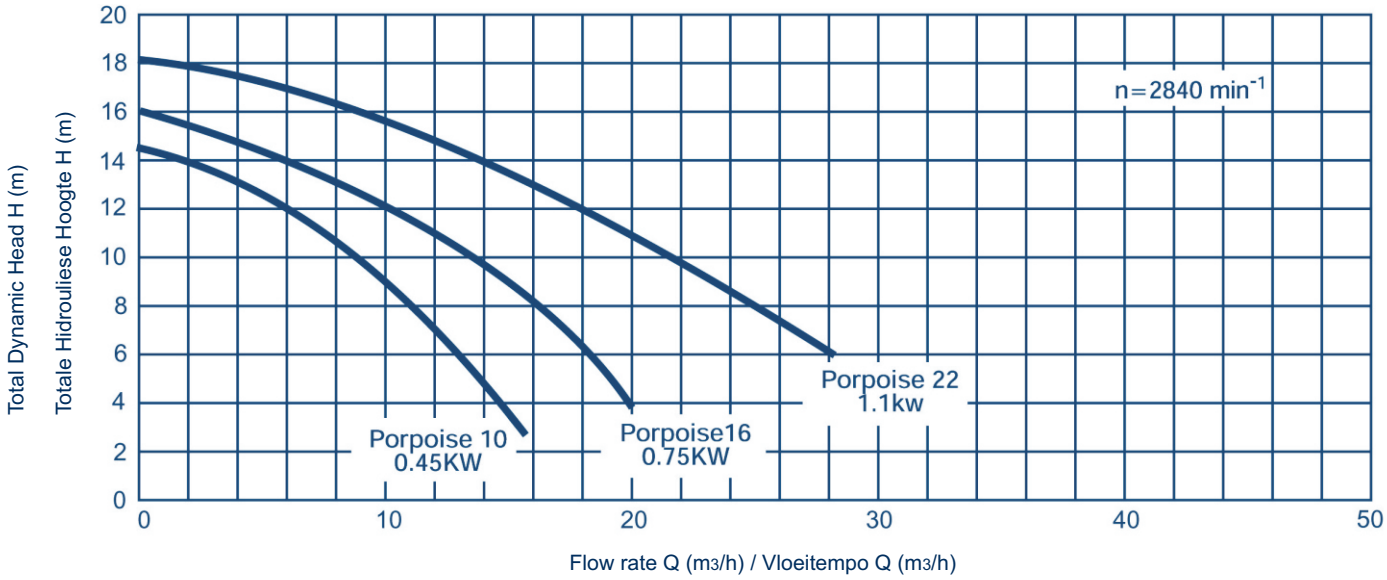

DIMENSIONAL DRAWING / DIMENSIONELE SKETS

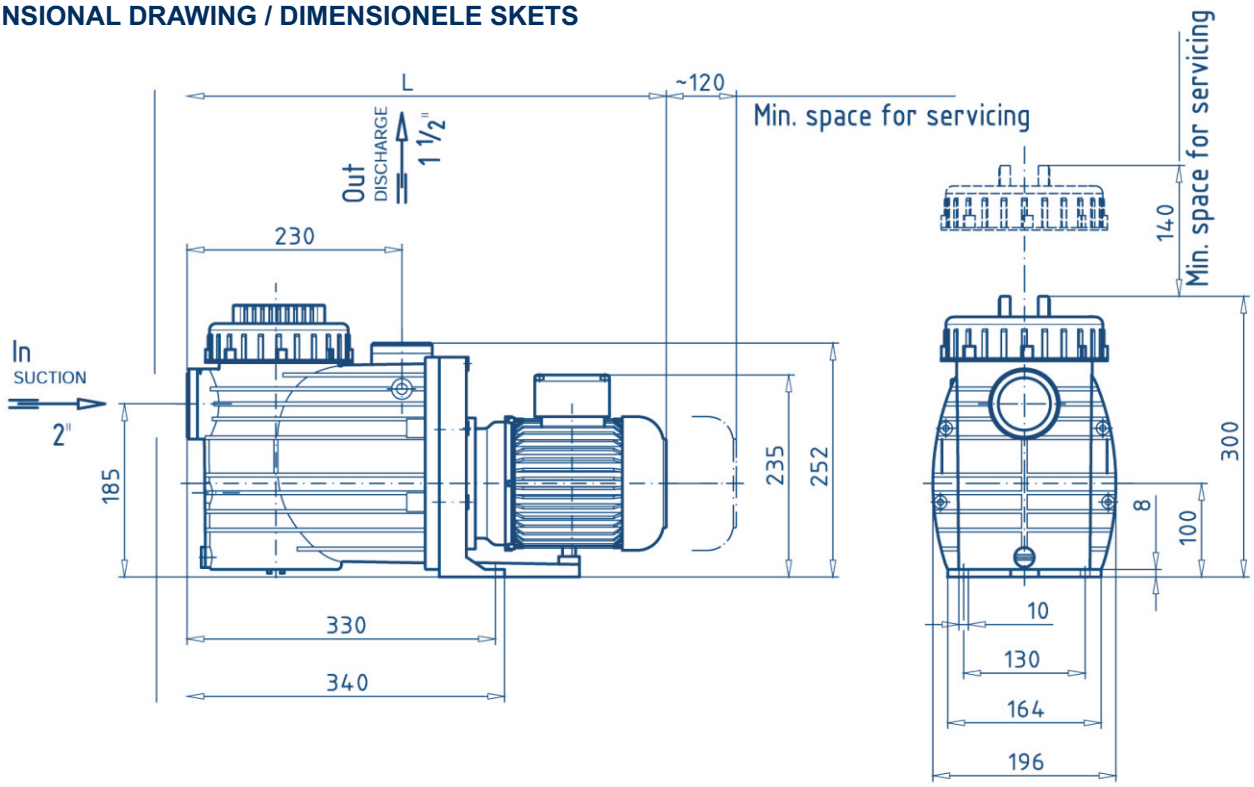

BADU®Porpoise range dimension table (mm) / BADU®Porpoise-afmetingstabel (mm)

Type / Model	Height / Hoogte	Length / Lengte	Width / Breedte	Weight / Gewig
BADU®Porpoise 10	312.40	513	196	8.9kg
BADU®Porpoise 16	312.40	513	196	10.0kg
BADU®Porpoise 22	312.40	513	196	13.4kg

Pool size equipment recommendations
Toerusting aanbeveel volgens swembadgrootte

Pool Size / Swembadgrootte	Pump / Pomp	Filter / Filter
30 000 to 55 000 lit	0.45 kW	2 Bag
50 000 to 85 000 lit	0.75 kW	3 Bag
80 000 to 150 000 lit	1.10 kW	4 Bag